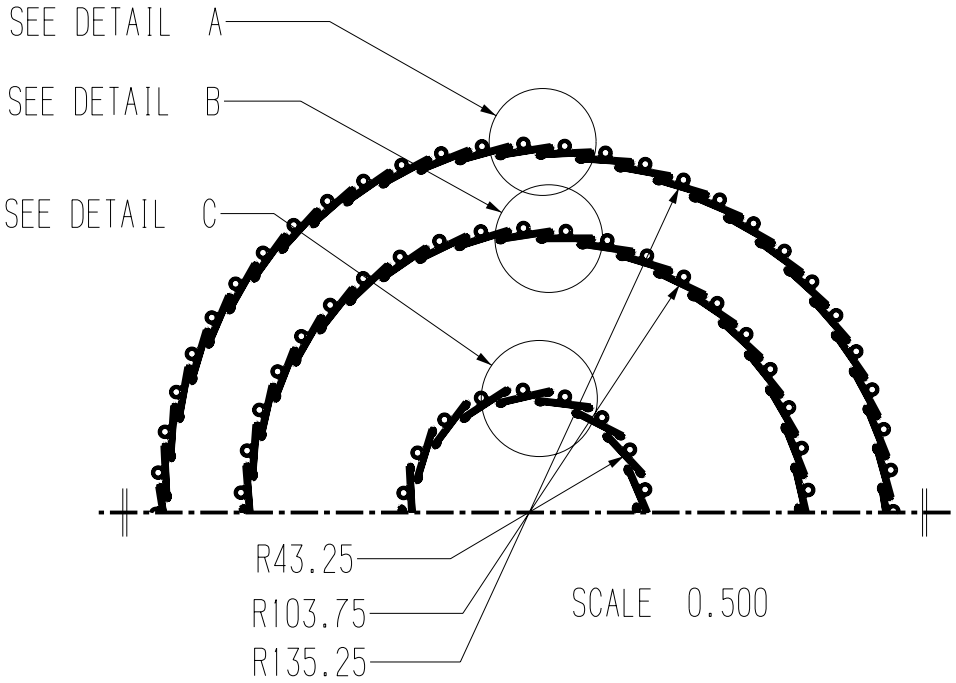

DETAIL A
SCALE 2.500

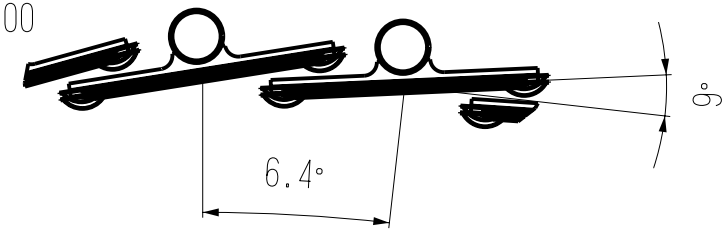

DETAIL B
SCALE 2.500

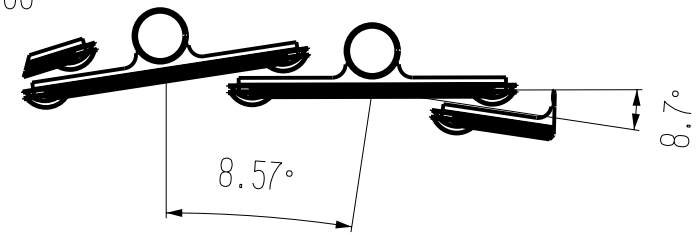

DETAIL C
SCALE 2.500

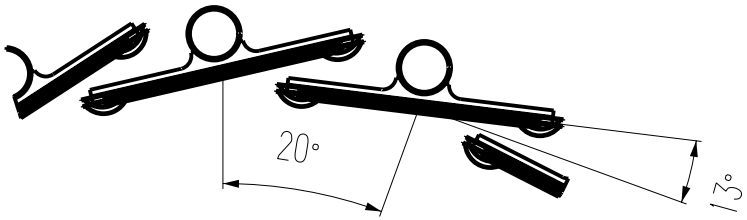

Valido per la costruzione ☐			
Solo per informazione ☐		Pos.	Materiale
Quote non soggette a controllo ☐	Data	Modifica	
	Sostituisce	Oggetto: STAVE LAYOUT	Disegno N. atldrw0021
	Sostituito		Prog.Contr. Ing. Olcese M.
Quote senza indicazione di tolleranza UNI ISO 2768 -F; media ☐; grossolana ☐; Con prescrizione di collaudo ☐	Rugosita' massima salvo dove diversamente indicato: 1.6; Smussi e raccordi non indicati: max 0.2	ISTITUTO NAZIONALE DI FISICA NUCLEARE SEZIONE DI GENOVA Via Dodecaneso,33 - 16146 Genova	Denominazione PIXEL DETECTOR
		Esperimento ATLAS	Gruppo 1
			Diseg. Puppo R.
			Scala:
			Q.ta':
			Data: 29/10/1997